reer

DE Gebrauchsanleitung - 7805.9

Allgemeine Sicherheitshinweise:

Lesen Sie diese Gebrauchsanleitung vor der Montage und Anwendung sorgfältig durch. Die Sicherheitsfunktion des Artikels könnte sonst beeinträchtigt werden. Bewahren Sie diese Anleitung für späteres Nachschlagen auf.

- Dieser Artikel ist ein Hilfsmittel zum Schutz Ihres Kindes, kein Spielzeug und ersetzt nicht Ihre Aufsichtspflicht.
- Überprüfen Sie die Funktionsfähigkeit sorgfältig vor jedem Gebrauch.
- Bei Anzeichen oder Auftreten von Mängeln oder Beschädigungen das Produkt nicht benutzen.
- Außerhalb der Reichweite von Kindern aufbewahren.
- Benutzen Sie den Artikel nur zu dem vorgesehenen Zweck.
- Säubern mit haushaltsüblichen Putzmitteln.

Ein rückstandfreies Entfernen hängt von der inneren Festigkeit der zu beklebenden Oberfläche ab. Ist die innere Festigkeit nicht ausreichend, kann es beim Ablösen des Klebebandes zur Beschädigung der Oberfläche und damit zur Beschädigung des Möbels kommen.

GB Operating manual - 7805.9

General Safety Information:

Please read these instructions carefully prior to installing or applying this device. Otherwise, this item's safety functions could be impaired. Please keep these instructions at a safe place for future reference.

- This item is designed to aid the safety of your child, it is not a toy and does not replace your responsibility to supervise your child.
- Carefully test to ensure that it is in good working order before each use.
- At the first sign or appearance of defects/damage discontinue use of the product.
- Keep out of reach of children.
- Use the product only for the purpose for which it was designed.
- Clean with common household cleaners.

The elimination free of residues depends from the internal solidity of the surface of application. If the internal solidity is not sufficient, during the elimination of the adhesive tape the surface and as a consequence also the furniture surface could be damaged.

ES Istruzioni d'uso - 7805.9

Indicaciones de seguridad:

Lea detenidamente estas instrucciones de uso antes del montaje y del uso. De lo contrario podría verse restringida la función de seguridad del artículo. Conserve las instrucciones de uso para su consulta posterior.

- Este artículo es un remedio para la protección de su niño, no es un juguete y no reemplaza su obligación de guarda.
- Verificar la funcionalidad acuradamente antes de cada uso.
- No utilizar el producto mientras que aparecen defectos/deterioros.
- Guardar fuera del alcance de niños.
- Use el artículo solamente para el objetivo original.
- Limpiar con productos de limpieza de hogar corriente.

Retirar el protector sin dejar restos depende de la cohesión interna de la superficie a pegar. Si la cohesión interna no es suficiente, en el momento de desprenderse las cintas de pegue se pueden dañar la superficie y el mueble. Retirar cuidadosamente el protector de esquina, para no dañar el mueble al despegarlo.

IT Instrucciones de uso - 7805.9

Avvertenze generali di sicurezza:

Legga attentamente queste istruzioni d'uso prima del montaggio e dell'uso. La funzione di sicurezza del prodotto altrimenti potrebbe essere limitata. Conservi le istruzioni per consultarle in futuro.

- Questo articolo è un mezzo ausiliario interessante per proteggere il Suo bambino, non un giocattolo e non sostituisce l'obbligo di sorveglianza.
- Controlli con cura gli aspetti funzionali prima di ogni uso.
- Nel caso di malfunzionamenti / danneggiamenti non usare il prodotto.
- Conservare a dovuta distanza dai bambini.
- Utilizzi il prodotto esclusivamente per lo scopo prefissato.
- Pulire con i normali detergenti usati in ambito domestico.

La rimozione senza residui dipende dalla resistenza interna della superficie su cui si deve incollare. Se la resistenza interna non è sufficiente, la superficie –e quindi il mobilepotrebbe danneggiarsi quando si distacca il nastro adesivo.

FR Mode d'emploi - 7805.9

Instructions de sécurité générales:

Avant le montage et l'usage, lisez attentivement le mode d'emploi. Sinon, les fonctions de sécurité de l'article peuvent être restreintes. Conservez le mode d'emploi afin de pouvoir le relire ultérieurement.

- Cet article est un moyen pour la protection de votre enfant, ce n´est pas un jouet et ne remplace pas votre obligation de surveillance.
- Contrôler la capacité de fonctionnement soigneusement avant chaque emploi.
- Ne pas utiliser le produit en cas de signe ou à l'apparition des défauts/ des dommages.
- Garder en dehors de la portée des enfants.
- Utiliser l'article seulement pour le but originel.
- Nettoyer avec les détergents habituels de ménage.

Une suppression de résidu dépend de la résistance interne de la surface à coller. Si la résistance interne ne suffit pas, la surface peut être endommagée ainsi que le mobilier lorsque la bande adhésive est retirée.

NL Gebruiksaanwijzing - 7805.9

Algemene veiligheidsinformatie:

Leest u alstublieft deze gebuiksaanwijzing voor de montage en het gebruiken zorgvuldig door. De veiligheidsfunctie van het artikel zou anders kunnen worden aangetast. Bewaar de handleiding om later na te slaan.

- Dit product is ontworpen om bij te dragen aan de veiligheid van uw kind, het is geen speelgoed en geen substituut voor uw verantwoording om toezicht te houden op uw kind.
- Test het voorzichtig om er zeker van te zijn dat het goed functioneert voordat u het gaat gebruiken.
- Zodra de eerste tekenen van schade/defecten zich voordoen, stop dan met het gebruik van dit product.
- Houdt het buiten bereik van kinderen.
- Gebruik dit product alleen voor de doeleinden waarvoor het ontworpen werd.
- Maak het schoon met gewone schoonmaakmiddelen.

Een verwijderen zonder resten is afhankelijk van de stevigheid van het te beplakken oppervlak. Is de stevigheid niet voldoende, kunnen er bij het verwijderen van het plakband beschadigingen aan het oppervlak en kan daardoor schade aan het meubelstuk ontstaan.

DK Brugsvejledning -7805.9

Generelle sikkerhedshenvisninger:

Læs brugsvejledningen grundigt igennem inden montering og anvendelse. Artiklens sikkerhedsfunktion kan ellers blive ind krænket. Opbevar denne vejledning til senere brug.

- Denne artikel er et hjælpemiddel til beskyttelse af deres barn, ikke noget legetøj og erstatter ikke deres opsynspligt.
- Kontroller funktionsevnen grundigt inden hver anvendelse.
- Ved tegn eller optræden af mangler eller skader må produktet ikke bruges.
- Opbevares udenfor børns rækkevidde.
- Benyt artiklen kun til det formålsbestemte formål.
- Rngøres med handelsgængs rengøringsmidler.

En genstandsløs fjernelse afhænger af den indre fasthed hos overfladen som beklæbes. Er den indre fasthed ikke tilstrækkelig, kan der opstå skader på overfladen ved fjernelse af klæbebåndet og dermed til beskadigelse af møbelstykket.

SE Bruksanvisning - 7805.9

Allmän säkerhetsinformation:

Läs bruksanvisningen noggrant innan montering och användning, annars kan produktens säkerhetsfunktion påverkas. Spara bruksanvisningen.

- Denna produkt är ett hjälpmedel för att skydda ditt barn, ingen leksak och ersätter inte din uppsiktsplikt.
- Kontrollera att produkten är funktionsduglig innan varje användning
- Vid tecken på eller uppkomst av brister eller skador får produkten inte användas
- Förvara dem utom räckhåll för barn.
- Använd produkten endast för det avsedda ändamålet.
- Rengör med vanliga rengöringsmedel.

Om produkten kan tas bort utan att lämna märken beror på den inre hållfastheten hos ytan som den ska klistras fast på. Är den inre hållfastheten inte tillräcklig kan ytan, och därmed möbeln, skadas när klisterbandet tas bort.

PL Instrukcja obsługi - 7805.9

Ogólne wskazówki bezpieczeństwa:

Przed montażem i zastosowaniem należy dokładnie przeczytać instrukcję obsługi. W przeciwnym razie funkcja bezpieczeństwa artykułu mogłaby zostać zakłócona. Instrukcję należy zachować w razie późniejszego sprawdzenia!

- Niniejszy artykuł służy do ochrony dziecka, nie jest zabawką i nie zastępuje Państwa obowiązku nadzoru.
- Przed każdym użyciem należy dokładnie sprawdzić sprawność.
- Przy znakach lub pojawieniu się wad lub uszkodzeń nie korzystać z produktu.
- Przechowywać poza zasięgiem dzieci.
- Artykuł wykorzystywać wyłącznie w przeznaczonym celu.
- Czyścić domowymi środkami czystości.

Usunięcie bez pozostałości zależy od wewnętrznej wytrzymałości powierzchni przeznaczonej do zaklejenia Gdy wewnętrzna wytrzymałość nie jest wystarczająca, może dojść podczas odklejania do uszkodzenia powierzchni a przy tym do uszkodzenia mebli.

CZ Návod k použití - 7805.9

Všeobecná bezpečnostní upozornění:

Před montáží a použitím si přečtěte pečlivě návod. Jinak může být negativně ovlivněná bezpečnostní funkce artiklu . Uschovejte si návod pro případné, pozdější použití.

- Tento artikl je pomůcka pro ochranu dětí, nejedná se o hračku a nenahrazuje Vaši povinnost dohlížet na děti.
- Před každým použitím kontrolujte funkčnost.
- Při náznacích vady nebo opotřebení výrobek dále nepoužívejte.
- Uchovávat mimo dosah dětí.
- Používejte artikl jen ke stanovenému účelu.
- Čistit normálními, domácími čistícími prostředky.

Úplné odstranění beze zbytků je závislé na vnitřní pevnosti polepené plochy. Jestliže je vnitřní pevnost plochy nedostatečná, může dojít při odstraňování lepícího pásku k poškození povrchu a tím k poškození nábytku.

reer GmbH
Muehlstr. 41 · 71229 Leonberg · Germany
www.reer.de

Bitte Kaufbeleg, Gebrauchsanleitung und Artikelnummer aufbewahren. Gewährleistungsansprüche oder Ansprüche aus Garantieversprechen sind ausschließlich mit dem Händler abzuwickeln.

Rev. 020714

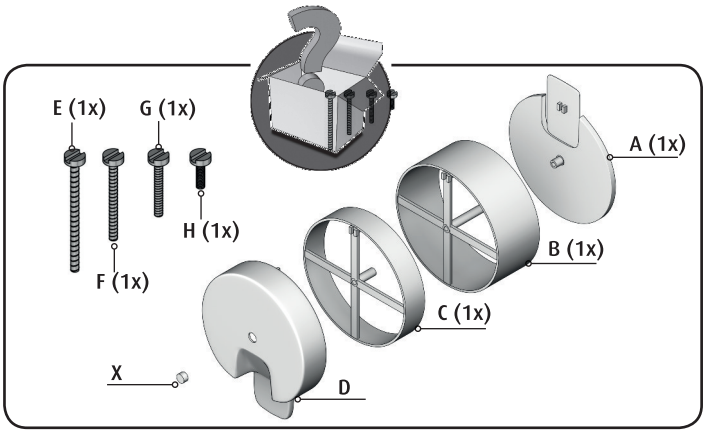
E (1x)
G (1x)
H (1x)
F (1x)
A (1x)
B (1x)
C (1x)
X
D

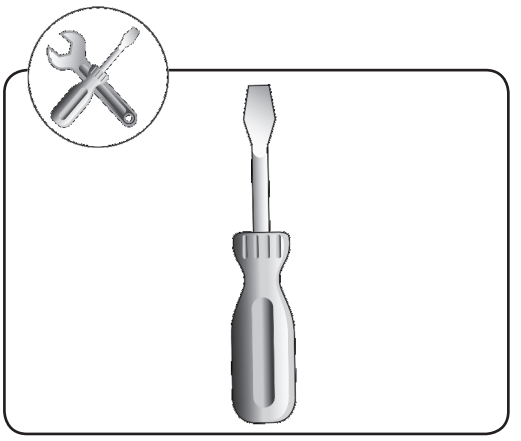

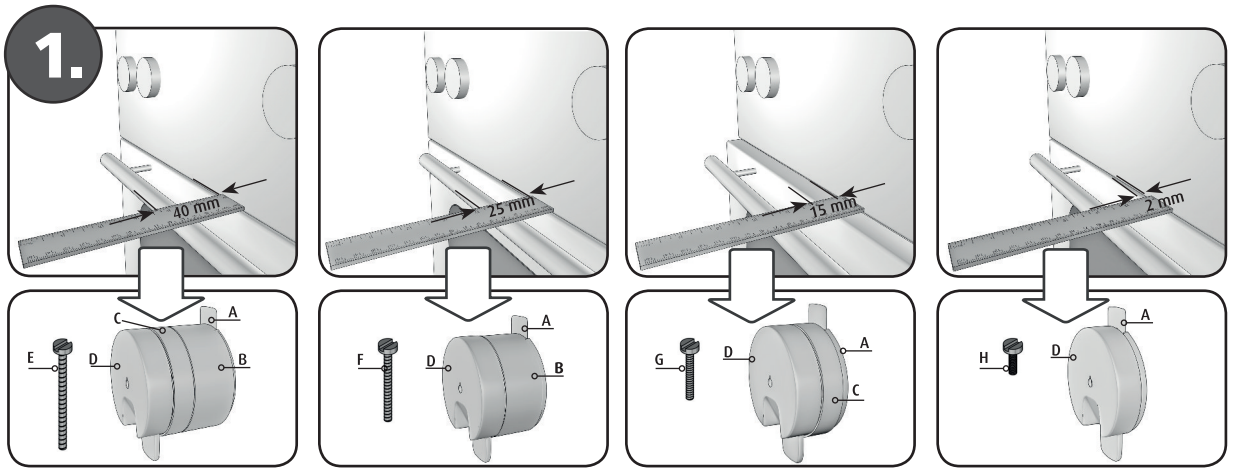
1.
40 mm
25 mm
15 mm
2 mm
C
A
E
D
B
F
G
H

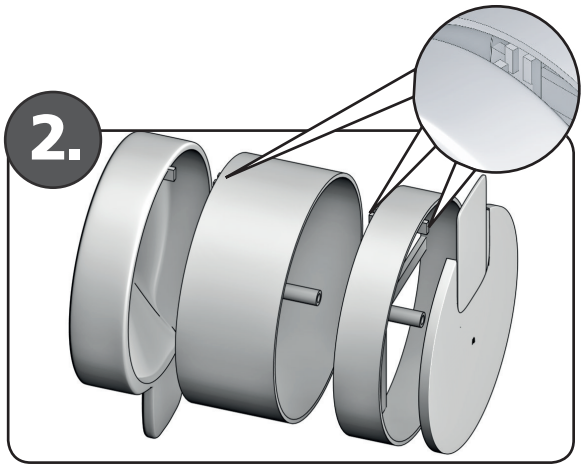
2.

3.
POWER CLEAN

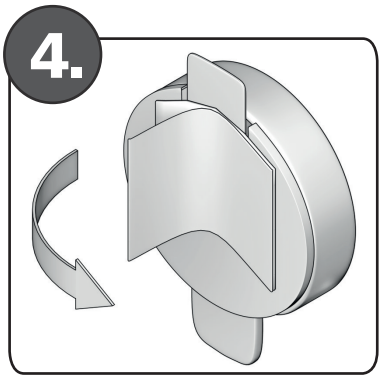
4.

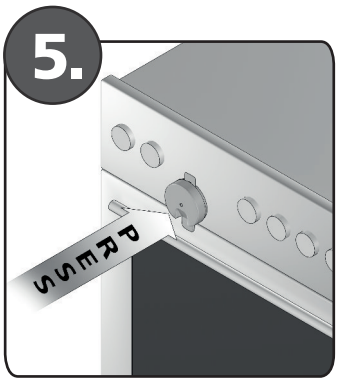
5.
SNAP

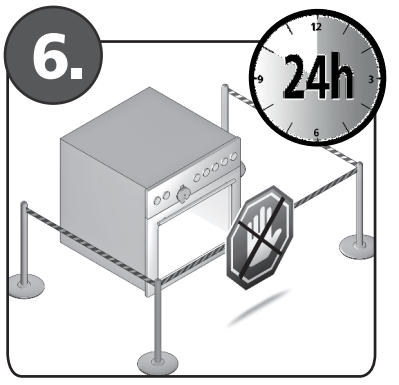
6.
24h

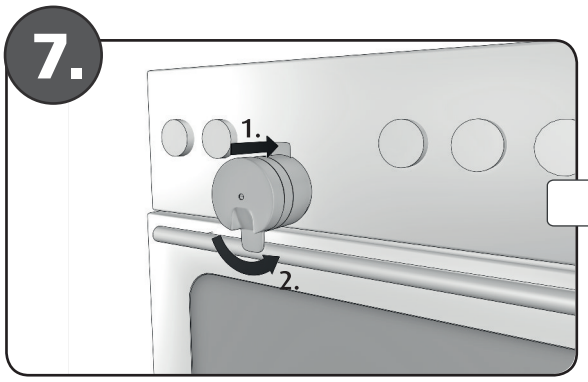
7.
1.
2.

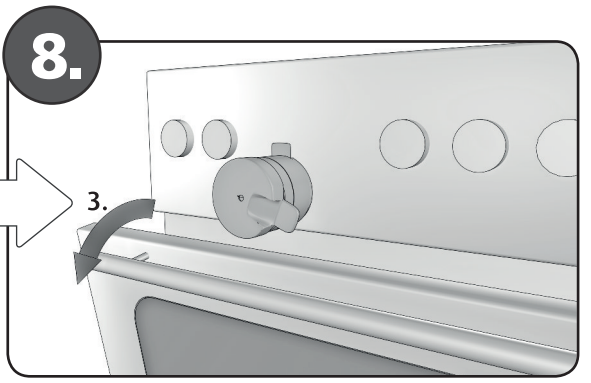
8.
3.